Datenblatt STP23A0400160E

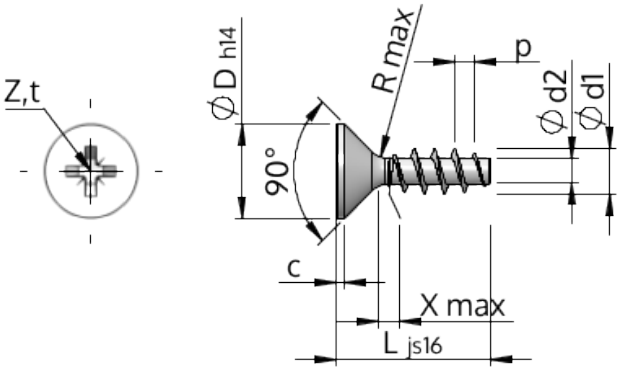

Artikelnummer		STP23A0400160E
Norm		KN1033
Werkstoff		Edelstahl A2
Oberfläche		blank, gebeizt und passiviert
Gewinde-Außen-Ø	**d1**	$4.00^{+0.18}$ mm
Gewindekern-Ø	**d2**	2.17 mm
Gewindesteigung	**p**	1.79 mm
Länge	**L**	16.00 ±0.55 mm
Kopf-Ø	**D**	$8.40_{-0.36}$ mm
Zylindrische Kopfhöhe	**C**	0.45 mm
Gewindeauslauf	**X**	2.00 mm
Unterkopfradius	**R**	0.40 mm
Kreuz Größe		Z2
Eindringtiefe	**t**	1.70 - 2.16 mm
Gewindeart		STS
Gewicht		1.193 kg / 1000 Stück
Zolltarifnummer		73 181 410