Veri Sayfası STP23A0400140E

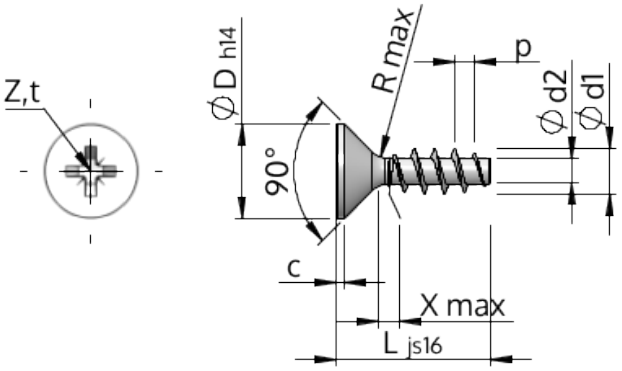

Ürün Kodu		STP23A0400140E
Standard		KN1033
Malzeme		Paslanmaz Çelik A2
Kaplama		Parlak, cilalanmış ve pasifleştirilmiştir
Yiv dış çapı	**d1**	$4.00^{+0.18}$ mm
Yiv çekirdek çapı	**d2**	2.17 mm
Diş adımı	**p**	1.79 mm
Uzunluk	**L**	14.00 ±0.55 mm
Kafa çapı	**D**	$8.40_{-0.36}$ mm
Silindir Kafa yüksekliği	**C**	0.45 mm
Dişsiz Kısmı	**X**	2.00 mm
Yarıçap	**R**	0.40 mm
Boyut Çapraz		Z2
Penetrasyon derinliği	**t**	1.70 - 2.16 mm
Yiv türü		STS
Ağırlık		1.097 kg / 1000 Adet
Gümrük Tarif No		73 181 410