Формуляр STP23A0350400S

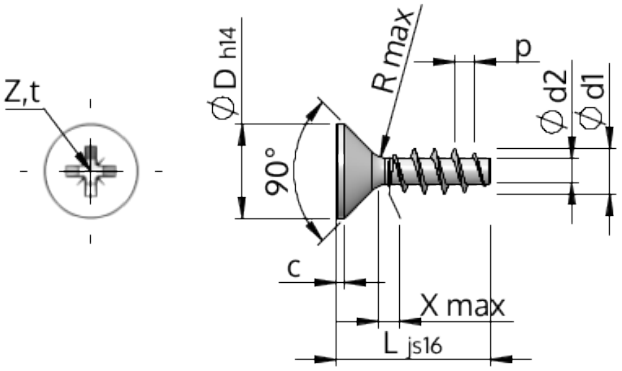

Номер изделия		STP23A0350400S
норма		KN1033
Материал		сталь, упрочненная
Поверхность		Оцинковка 5-7µm, термообработка,синий / прозрачный пассивация
Наружный диаметр резьбы - Ø	**d1**	3.50 $^{+0.18}$ mm
Внутренний диаметр резьбы - Ø	**d2**	1.91 mm
Шаг резьбы	**p**	1.57 mm
длина	**L**	40.00 ±0.80 mm
Диаметр головки-Ø	**D**	7.30 $_{-0.36}$ mm
Высота цилиндрической головки	**C**	0.40 mm
Сбег резьбы	**X**	1.80 mm
Радиус	**R**	0.35 mm
Размеры Крестообразный филлипс		Z2
Глубина привода	**t**	1.47 - 1.93 mm
Вид резьбы		STS
Вес		1.806 kg / 1000 Штука
Код таможенного тарифа		73 181 499