Feuille de Données
STP23A0350400S

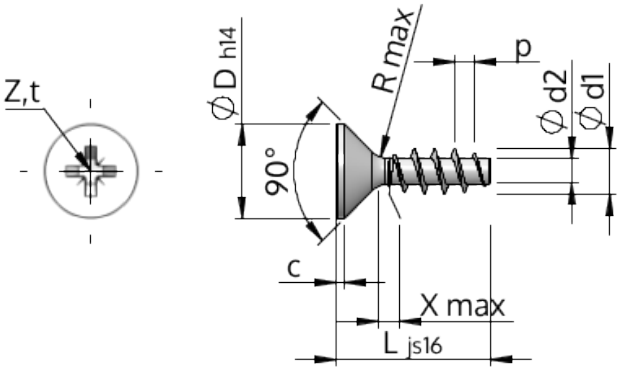

Numéro d'Article		STP23A0350400S
Norme		KN1033
Matière		Acier,trempé et revenu
Surface		zinguée 5-7 µm,recuit, bleue / passivée avec transparence
Ø-extérieur-pas de vis	**d1**	$3.50^{+0.18}$ mm
Ø-noyau de Filetage	**d2**	1.91 mm
Pas de Filetage	**p**	1.57 mm
Longueur	**L**	40.00 ±0.80 mm
Ø-Tête	**D**	$7.30_{-0.36}$ mm
Hauteur de tête cylindrique	**C**	0.40 mm
Espacement entre les filets	**X**	1.80 mm
Rayon	**R**	0.35 mm
Taille Empreinte Cruciforme		Z2
Profondeur de pénétration	**t**	1.47 - 1.93 mm
Filetage		STS
Poids		1.806 kg / 1000 Unité
Numéro du tarif douanier		73 181 499