**Technické informace**
**STP23A0350350S**

SCREWERK

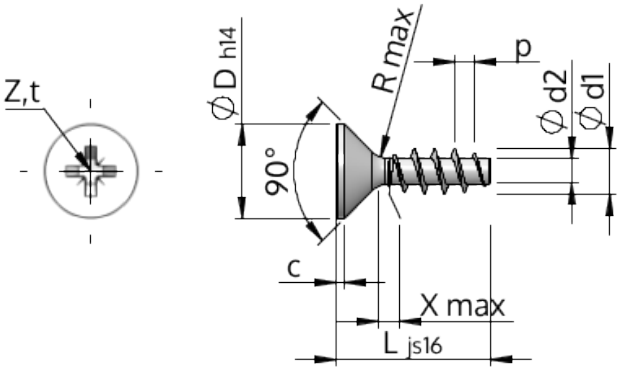


| | | |
|---|---|---|
| Číslo výrobku | | STP23A0350350S |
| Norma | | KN1033 |
| Materiál | | Temperovaná ocel |
| Povrch | | Pozinkovaná 5-7 µm, temperovaná, modrá, pasivovaná průhledně |
| Vnější průměr závitu-Ø | **d1** | $3.50^{+0.18}$ mm |
| Jádro závitu-Ø | **d2** | 1.91 mm |
| Stoupání závitu | **p** | 1.57 mm |
| Délka | **L** | $35.00 \pm 0.80$ mm |
| Hlava-Ø | **D** | $7.30_{-0.36}$ mm |
| Cylindrická výška hlavy | **C** | 0.40 mm |
| Výběh závitu | **X** | 1.80 mm |
| Rádius | **R** | 0.35 mm |
| Velikost Křížová Drážka | | Z2 |
| Hloubka průniku | **t** | 1.47 - 1.93 mm |
| Závit | | STS |
| Hmotnost | | 1.620 kg / 1000 Kus |
| Číslo celního sazebníku | | 73 181 499 |