**Технически спецификации**
**STP23A0350350E**

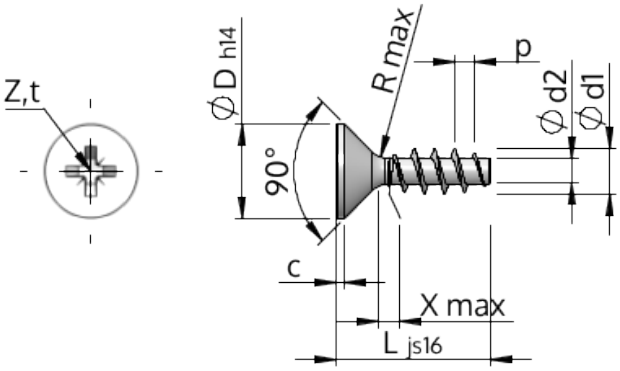


| | | |
|---|---|---|
| Номер на продукта | | STP23A0350350E |
| норма | | KN1033 |
| Материал | | неръждаема стомана A2 |
| Повърхност | | гланциран, полиран, пасиваран |
| Диаметърът на външната резба - Ø | **d1** | 3.50 $^{+0.18}$ mm |
| Вътрешна резба | **d2** | 1.91 mm |
| Стъпка на резбата | **p** | 1.57 mm |
| дължина | **L** | 35.00 ±0.80 mm |
| Диаметър на главата-Ø | **D** | 7.30 $_{-0.36}$ mm |
| Височина на цилиндричната глава | **C** | 0.40 mm |
| Крайна част на винта | **X** | 1.80 mm |
| Радиус | **R** | 0.35 mm |
| Размер Кръстообразен шлиц | | Z2 |
| Дълбочина на проникване | **t** | 1.47 - 1.93 mm |
| нишка | | STS |
| Тегло | | 1.620 kg / 1000 Бройка |
| Митническа тарифа № | | 73 181 410 |