Karta danych STP23A0350250S

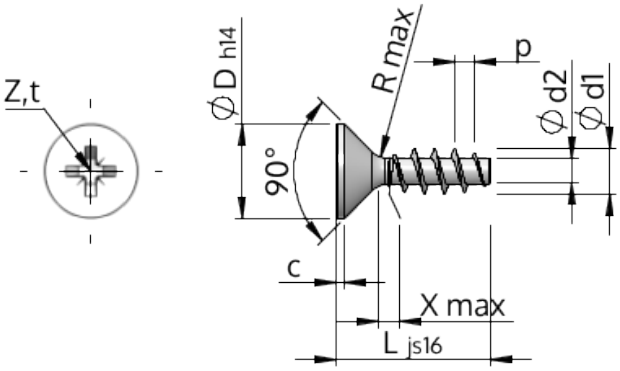

Nr art.		STP23A0350250S
Norma		KN1033
Materiał		Stal, hartowana
Powierzchnia		Ocynkowana 5-7 µm, temperowana, pasywowana na niebiesko
Zewnętrzna średnica gwinta -Ø	**d1**	3.50 $^{+0.18}$ mm
Średnica podziałowa gwintu śruby -Ø	**d2**	1.91 mm
Skok gwintu	**p**	1.57 mm
Długość	**L**	25.00 ±0.65 mm
Łeb-Ø	**D**	7.30 $_{-0.36}$ mm
Cylindryczna wysokość łba	**C**	0.40 mm
Końcowa część gwintu	**X**	1.80 mm
Promień	**R**	0.35 mm
Wielkość Rowek Krzyżowy		Z2
Głębokość zakotwienia śruby	**t**	1.47 - 1.93 mm
Wątek		STS
Waga		1.248 kg / 1000 sztuk
Kod taryfy celnej		73 181 499