Technické informace
STP23A0350200S

SCREWERK

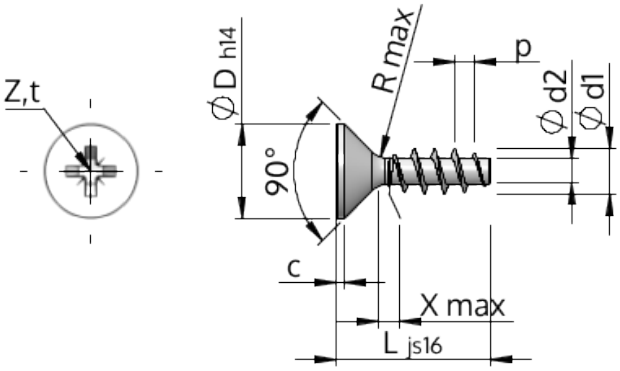

Číslo výrobku		STP23A0350200S
Norma		KN1033
Materiál		Temperovaná ocel
Povrch		Pozinkovaná 5-7 µm, temperovaná, modrá, pasivovaná průhledně
Vnější průměr závitu-Ø	**d1**	$3.50^{+0.18}$ mm
Jádro závitu-Ø	**d2**	1.91 mm
Stoupání závitu	**p**	1.57 mm
Délka	**L**	20.00 ±0.65 mm
Hlava-Ø	**D**	$7.30_{-0.36}$ mm
Cylindrická výška hlavy	**C**	0.40 mm
Výběh závitu	**X**	1.80 mm
Rádius	**R**	0.35 mm
Velikost Křížová Drážka		Z2
Hloubka průniku	**t**	1.47 - 1.93 mm
Závit		STS
Hmotnost		1.062 kg / 1000 Kus
Číslo celního sazebníku		73 181 499