Veri Sayfası STP23A0350200E

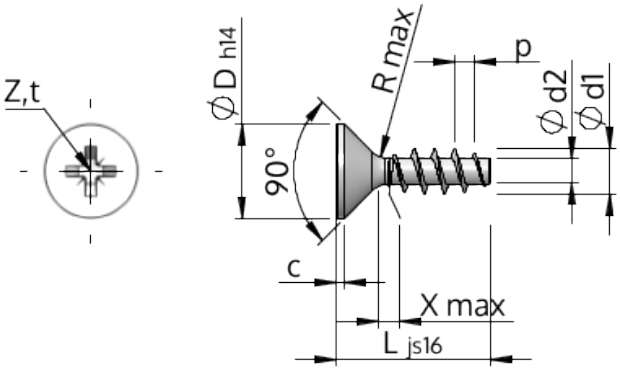

Ürün Kodu		STP23A0350200E
Standard		KN1033
Malzeme		Paslanmaz Çelik A2
Kaplama		Parlak, cilalanmış ve pasifleştirilmiştir
Yiv dış çapı	**d1**	$3.50^{+0.18}$ mm
Yiv çekirdek çapı	**d2**	1.91 mm
Diş adımı	**p**	1.57 mm
Uzunluk	**L**	20.00 ±0.65 mm
Kafa çapı	**D**	$7.30_{-0.36}$ mm
Silindir Kafa yüksekliği	**C**	0.40 mm
Dişsiz Kısmı	**X**	1.80 mm
Yarıçap	**R**	0.35 mm
Boyut Çapraz		Z2
Penetrasyon derinliği	**t**	1.47 - 1.93 mm
Yiv türü		STS
Ağırlık		1.062 kg / 1000 Adet
Gümrük Tarif No		73 181 410