Specifiche Tecniche
STP23A0350180E

SCREWERK

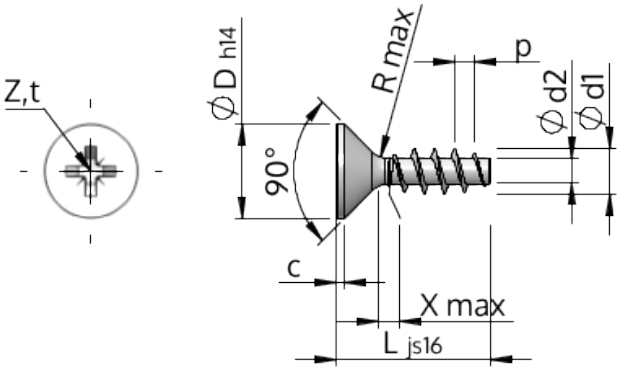

Prodotto Numero		STP23A0350180E
Norma		KN1033
Materiale		acciaio inossidabile A2
Superficie		bianco-decapato e passivato
Filettatura esterna-Ø	**d1**	$3.50^{+0.18}$ mm
Filettatura interna-Ø	**d2**	1.91 mm
Passo della Filettatura	**p**	1.57 mm
Lunghezza	**L**	18.00 ±0.55 mm
Testa-Ø	**D**	$7.30_{-0.36}$ mm
Altezza della testa cilindrica	**C**	0.40 mm
Uscita della filettatura	**X**	1.80 mm
Raggio	**R**	0.35 mm
Dimensione intaglio a croce		Z2
Penetrazione Profondità	**t**	1.47 - 1.93 mm
Tipo di Filo		STS
Peso		0.988 kg / 1000 pezzi
Tariffa Doganale num.		73 181 410