# Datenblatt STP23A0350180E

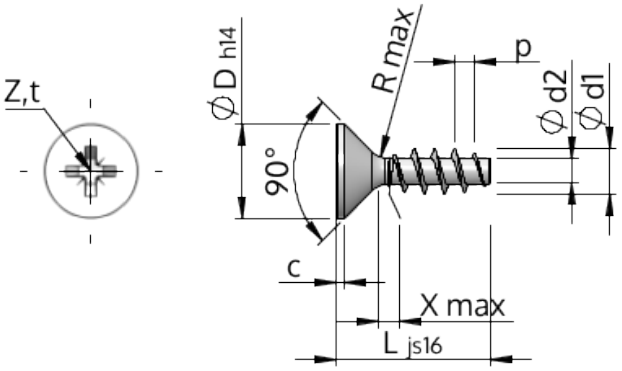


| | | |
|---|---|---|
| Artikelnummer | | STP23A0350180E |
| Norm | | KN1033 |
| Werkstoff | | Edelstahl A2 |
| Oberfläche | | blank, gebeizt und passiviert |
| Gewinde-Außen-Ø | **d1** | $3.50^{+0.18}$ mm |
| Gewindekern-Ø | **d2** | 1.91 mm |
| Gewindesteigung | **p** | 1.57 mm |
| Länge | **L** | 18.00 ±0.55 mm |
| Kopf-Ø | **D** | $7.30_{-0.36}$ mm |
| Zylindrische Kopfhöhe | **C** | 0.40 mm |
| Gewindeauslauf | **X** | 1.80 mm |
| Unterkopfradius | **R** | 0.35 mm |
| Kreuz Größe | | Z2 |
| Eindringtiefe | **t** | 1.47 - 1.93 mm |
| Gewindeart | | STS |
| Gewicht | | 0.988 kg / 1000 Stück |
| Zolltarifnummer | | 73 181 410 |