Datenblatt STP23A0350120E

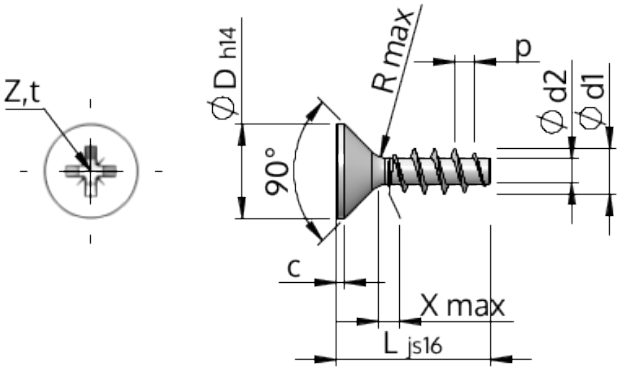

Artikelnummer		STP23A0350120E
Norm		KN1033
Werkstoff		Edelstahl A2
Oberfläche		blank, gebeizt und passiviert
Gewinde-Außen-Ø	**d1**	$3.50^{+0.18}$ mm
Gewindekern-Ø	**d2**	1.91 mm
Gewindesteigung	**p**	1.57 mm
Länge	**L**	12.00 ±0.55 mm
Kopf-Ø	**D**	$7.30_{-0.36}$ mm
Zylindrische Kopfhöhe	**C**	0.40 mm
Gewindeauslauf	**X**	1.80 mm
Unterkopfradius	**R**	0.35 mm
Kreuz Größe		Z2
Eindringtiefe	**t**	1.47 - 1.93 mm
Gewindeart		STS
Gewicht		0.765 kg / 1000 Stück
Zolltarifnummer		73 181 410