Технически спецификации
STP23A0350100S

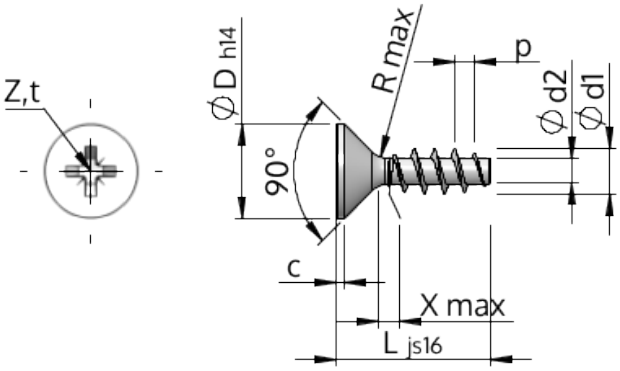

Номер на продукта		STP23A0350100S
норма		KN1033
Материал		стомана, закалена
Повърхност		Цинково покритие 5-7 µm,топлинна обработка, синьо / прозрачно пасивиране
Диаметърът на външната резба - Ø	**d1**	3.50 $^{+0.18}$ mm
Вътрешна резба	**d2**	1.91 mm
Стъпка на резбата	**p**	1.57 mm
дължина	**L**	10.00 ±0.45 mm
Диаметър на главата-Ø	**D**	7.30 $_{-0.36}$ mm
Височина на цилиндричната глава	**C**	0.40 mm
Крайна част на винта	**X**	1.80 mm
Радиус	**R**	0.35 mm
Размер Кръстообразен шлиц		Z2
Дълбочина на проникване	**t**	1.47 - 1.93 mm
нишка		STS
Тегло		0.691 kg / 1000 Бройка
Митническа тарифа №		73 181 499