Technické informace
STP23A0300300S

SCREWERK

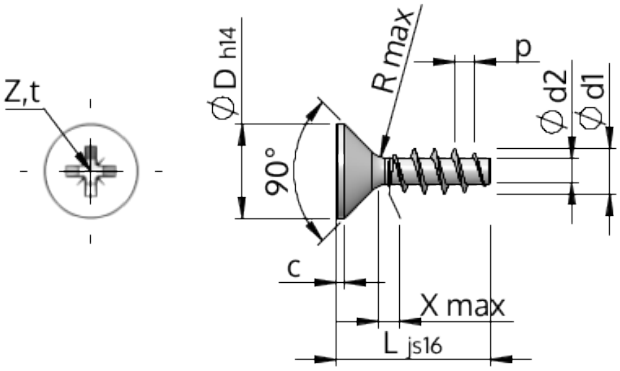

Číslo výrobku		STP23A0300300S
Norma		KN1033
Materiál		Temperovaná ocel
Povrch		Pozinkovaná 5-7 µm, temperovaná, modrá, pasivovaná průhledně
Vnější průměr závitu-Ø	**d1**	3.00 $^{+0.14}$ mm
Jádro závitu-Ø	**d2**	1.66 mm
Stoupání závitu	**p**	1.34 mm
Délka	**L**	30.00 ±0.65 mm
Hlava-Ø	**D**	5.50 $_{-0.30}$ mm
Cylindrická výška hlavy	**C**	0.35 mm
Výběh závitu	**X**	1.50 mm
Rádius	**R**	0.35 mm
Velikost Křížová Drážka		Z1
Hloubka průniku	**t**	1.20 - 1.45 mm
Závit		STS
Hmotnost		0.965 kg / 1000 Kus
Číslo celního sazebníku		73 181 499