Karta danych STP23A0300220S

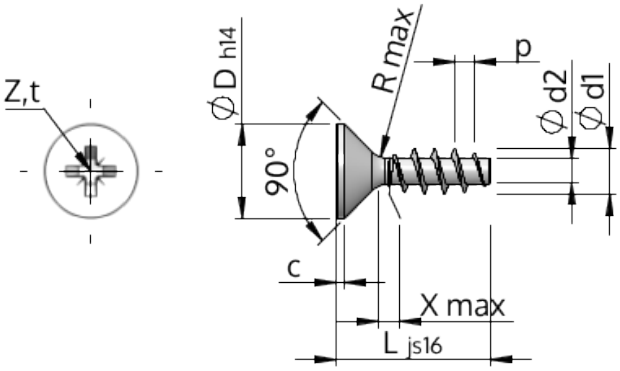

Nr art.		STP23A0300220S
Norma		KN1033
Materiał		Stal, hartowana
Powierzchnia		Ocynkowana 5-7 µm, temperowana, pasywowana na niebiesko
Zewnętrzna średnica gwinta -Ø	**d1**	3.00 $^{+0.14}$ mm
Średnica podziałowa gwintu śruby -Ø	**d2**	1.66 mm
Skok gwintu	**p**	1.34 mm
Długość	**L**	22.00 ±0.65 mm
Łeb-Ø	**D**	5.50 $_{-0.30}$ mm
Cylindryczna wysokość łba	**C**	0.35 mm
Końcowa część gwintu	**X**	1.50 mm
Promień	**R**	0.35 mm
Wielkość Rowek Krzyżowy		Z1
Głębokość zakotwienia śruby	**t**	1.20 - 1.45 mm
Wątek		STS
Waga		0.735 kg / 1000 sztuk
Kod taryfy celnej		73 181 499