Технически спецификации
STP23A0300180B

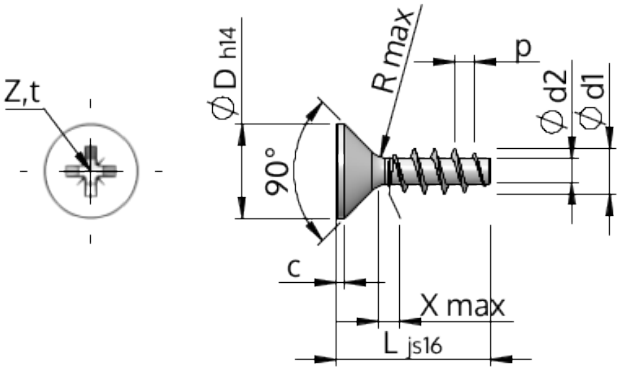

Номер на продукта		STP23A0300180B
норма		KN1033
Материал		стомана, закалена
Повърхност		цинково и никелово покритие, Черен, пасивиран, темпериран, херметизация
Диаметърът на външната резба - Ø	**d1**	3.00 $^{+0.14}$ mm
Вътрешна резба	**d2**	1.66 mm
Стъпка на резбата	**p**	1.34 mm
дължина	**L**	18.00 ±0.55 mm
Диаметър на главата-Ø	**D**	5.50 $_{-0.30}$ mm
Височина на цилиндричната глава	**C**	0.35 mm
Крайна част на винта	**X**	1.50 mm
Радиус	**R**	0.35 mm
Размер Кръстообразен шлиц		Z1
Дълбочина на проникване	**t**	1.20 - 1.45 mm
нишка		STS
Тегло		0.621 kg / 1000 Бройка
Митническа тарифа №		73 181 499