Feuille de Données
STP23A0300160E

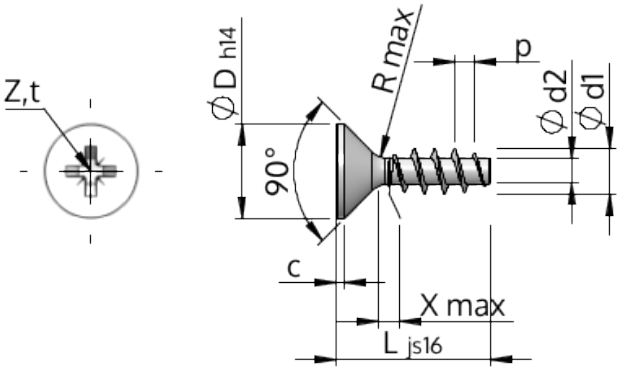

Numéro d'Article		STP23A0300160E
Norme		KN1033
Matière		acier inoxydable A2
Surface		brillant décapé et passivé
Ø-extérieur-pas de vis	**d1**	3.00 $^{+0.14}$ mm
Ø-noyau de Filetage	**d2**	1.66 mm
Pas de Filetage	**p**	1.34 mm
Longueur	**L**	16.00 ±0.55 mm
Ø-Tête	**D**	5.50 $_{-0.30}$ mm
Hauteur de tête cylindrique	**C**	0.35 mm
Espacement entre les filets	**X**	1.50 mm
Rayon	**R**	0.35 mm
Taille Empreinte Cruciforme		Z1
Profondeur de pénétration	**t**	1.20 - 1.45 mm
Filetage		STS
Poids		0.563 kg / 1000 Unité
Numéro du tarif douanier		73 181 410