Veri Sayfası STP23A0300140S

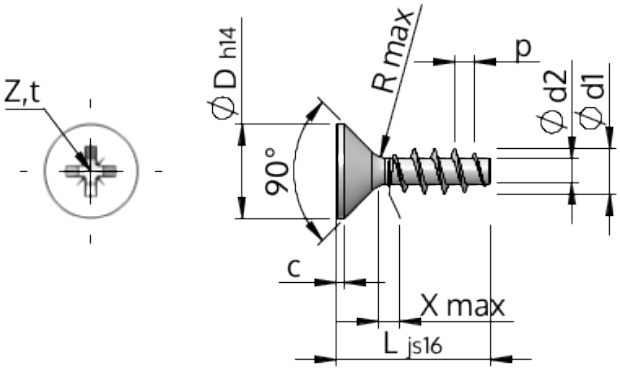

Ürün Kodu		STP23A0300140S
Standard		KN1033
Malzeme		Çelik, sertleştirilmiş
Kaplama		galvanizli 5-7 µm, temperliö mavi / şeffaf pasifleştirilmiştir
Yiv dış çapı	**d1**	$3.00^{+0.14}$ mm
Yiv çekirdek çapı	**d2**	1.66 mm
Diş adımı	**p**	1.34 mm
Uzunluk	**L**	14.00 ±0.55 mm
Kafa çapı	**D**	$5.50_{-0.30}$ mm
Silindir Kafa yüksekliği	**C**	0.35 mm
Dişsiz Kısmı	**X**	1.50 mm
Yarıçap	**R**	0.35 mm
Boyut Çapraz		Z1
Penetrasyon derinliği	**t**	1.20 - 1.45 mm
Yiv türü		STS
Ağırlık		0.506 kg / 1000 Adet
Gümrük Tarif No		73 181 499