Datablad STP23A0300140S

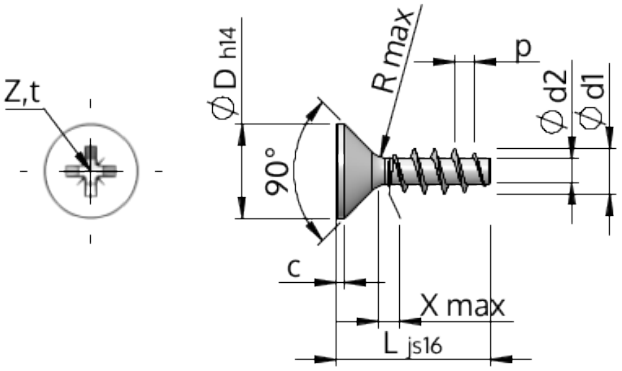

Artikelnummer		STP23A0300140S
Standard		KN1033
Material		stål, härdat
Yta		förzinkad 5-7 µm, härdad, blå/transparent passiviserad
Utvändig gängdiameter	**d1**	$3.00^{+0.14}$ mm
Gängkärnans diameter	**d2**	1.66 mm
Gängstigning	**p**	1.34 mm
Längd	**L**	14.00 ±0.55 mm
Huvuddiameter	**D**	$5.50_{-0.30}$ mm
Cylindrisk huvudhöjd	**C**	0.35 mm
Gängutlopp	**X**	1.50 mm
Radie	**R**	0.35 mm
Storlek Krysspår		Z1
Inträngningsdjup	**t**	1.20 - 1.45 mm
Gänga		STS
Vikt		0.506 kg / 1000 styck
Tullavgiftsnummer		73 181 499