# Veri Sayfası STP23A0300120B

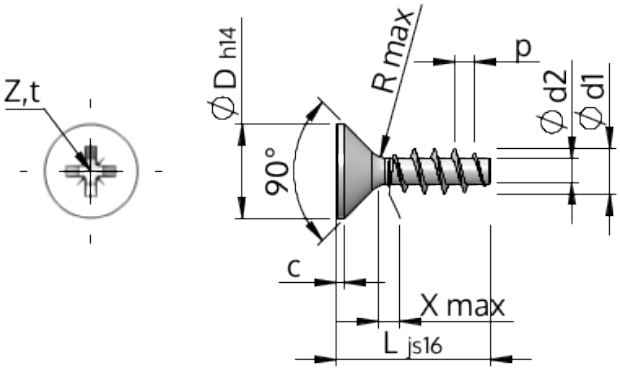


| | | |
|---|---|---|
| Ürün Kodu | | STP23A0300120B |
| Standard | | KN1033 |
| Malzeme | | Çelik, sertleştirilmiş |
| Kaplama | | ZnNi siyah-pasifleştirilmiştir, temperlenmistir, kaplanmış |
| Yiv dış çapı | **d1** | $3.00^{+0.14}$ mm |
| Yiv çekirdek çapı | **d2** | 1.66 mm |
| Diş adımı | **p** | 1.34 mm |
| Uzunluk | **L** | 12.00 ±0.55 mm |
| Kafa çapı | **D** | $5.50_{-0.30}$ mm |
| Silindir Kafa yüksekliği | **C** | 0.35 mm |
| Dişsiz Kısmı | **X** | 1.50 mm |
| Yarıçap | **R** | 0.35 mm |
| Boyut Çapraz | | Z1 |
| Penetrasyon derinliği | **t** | 1.20 - 1.45 mm |
| Yiv türü | | STS |
| Ağırlık | | 0.449 kg / 1000 Adet |
| Gümrük Tarif No | | 73 181 499 |