Datenblatt STP23A0300100B

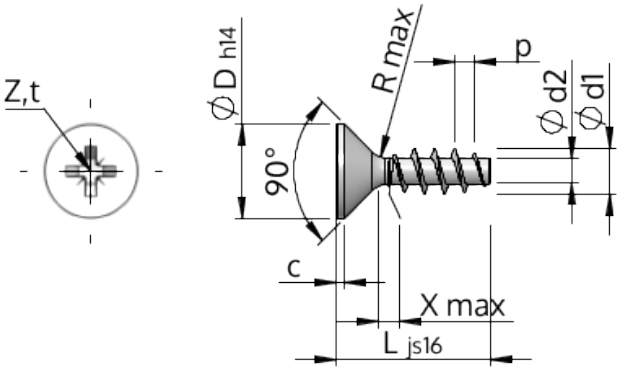

Artikelnummer		STP23A0300100B
Norm		KN1033
Werkstoff		Stahl, vergütet
Oberfläche		ZnNi min. 5µm, schwarz passiviert, getempert, versiegelt
Gewinde-Außen-Ø	**d1**	3.00 $^{+0.14}$ mm
Gewindekern-Ø	**d2**	1.66 mm
Gewindesteigung	**p**	1.34 mm
Länge	**L**	10.00 ±0.45 mm
Kopf-Ø	**D**	5.50 $_{-0.30}$ mm
Zylindrische Kopfhöhe	**C**	0.35 mm
Gewindeauslauf	**X**	1.50 mm
Unterkopfradius	**R**	0.35 mm
Kreuz Größe		Z1
Eindringtiefe	**t**	1.20 - 1.45 mm
Gewindeart		STS
Gewicht		0.391 kg / 1000 Stück
Zolltarifnummer		73 181 499