Specifiche Tecniche
STP23A0300080E

SCREWERK

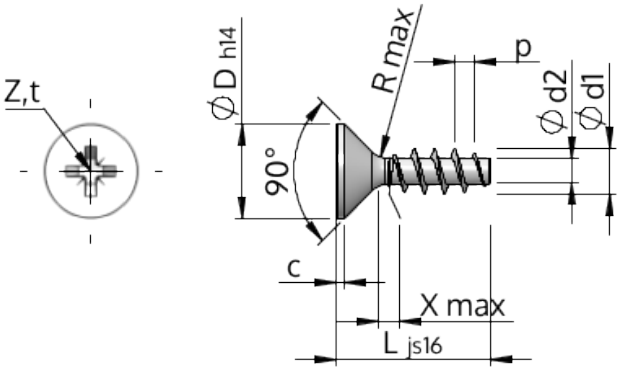

Prodotto Numero		STP23A0300080E
Norma		KN1033
Materiale		acciaio inossidabile A2
Superficie		bianco-decapato e passivato
Filettatura esterna-Ø	**d1**	3.00 $^{+0.14}$ mm
Filettatura interna-Ø	**d2**	1.66 mm
Passo della Filettatura	**p**	1.34 mm
Lunghezza	**L**	8.00 ±0.45 mm
Testa-Ø	**D**	5.50 $_{-0.30}$ mm
Altezza della testa cilindrica	**C**	0.35 mm
Uscita della filettatura	**X**	1.50 mm
Raggio	**R**	0.35 mm
Dimensione intaglio a croce		Z1
Penetrazione Profondità	**t**	1.20 - 1.45 mm
Tipo di Filo		STS
Peso		0.334 kg / 1000 pezzi
Tariffa Doganale num.		73 181 410