Feuille de Données
STP23A0250300E

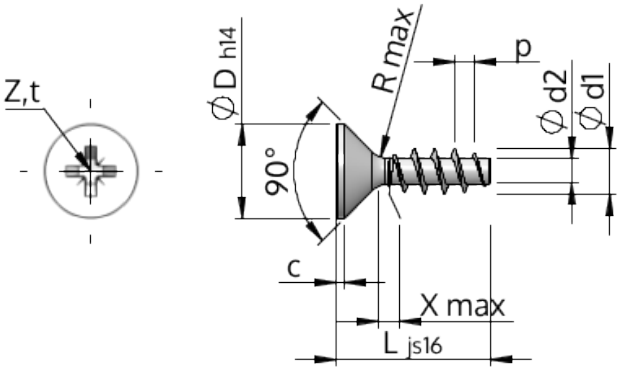

Numéro d'Article		STP23A0250300E
Norme		KN1033
Matière		acier inoxydable A2
Surface		brillant décapé et passivé
Ø-extérieur-pas de vis	**d1**	$2.50^{+0.14}$ mm
Ø-noyau de Filetage	**d2**	1.40 mm
Pas de Filetage	**p**	1.12 mm
Longueur	**L**	30.00 ±0.65 mm
Ø-Tête	**D**	$4.70_{-0.30}$ mm
Hauteur de tête cylindrique	**C**	0.35 mm
Espacement entre les filets	**X**	1.30 mm
Rayon	**R**	0.30 mm
Taille Empreinte Cruciforme		Z1
Profondeur de pénétration	**t**	1.09 - 1.34 mm
Filetage		STS
Poids		0.672 kg / 1000 Unité
Numéro du tarif douanier		73 181 410