Datenblatt STP23A0250250E

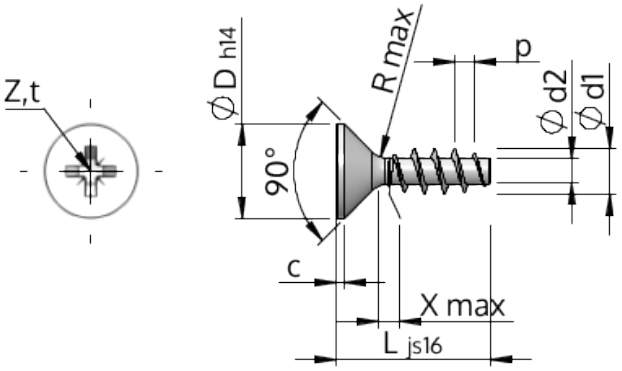

Artikelnummer		STP23A0250250E
Norm		KN1033
Werkstoff		Edelstahl A2
Oberfläche		blank, gebeizt und passiviert
Gewinde-Außen-Ø	**d1**	$2.50^{+0.14}$ mm
Gewindekern-Ø	**d2**	1.40 mm
Gewindesteigung	**p**	1.12 mm
Länge	**L**	25.00 ±0.65 mm
Kopf-Ø	**D**	$4.70_{-0.30}$ mm
Zylindrische Kopfhöhe	**C**	0.35 mm
Gewindeauslauf	**X**	1.30 mm
Unterkopfradius	**R**	0.30 mm
Kreuz Größe		Z1
Eindringtiefe	**t**	1.09 - 1.34 mm
Gewindeart		STS
Gewicht		0.569 kg / 1000 Stück
Zolltarifnummer		73 181 410