Technische gegevens
STP23A0250220S

SCREWERK

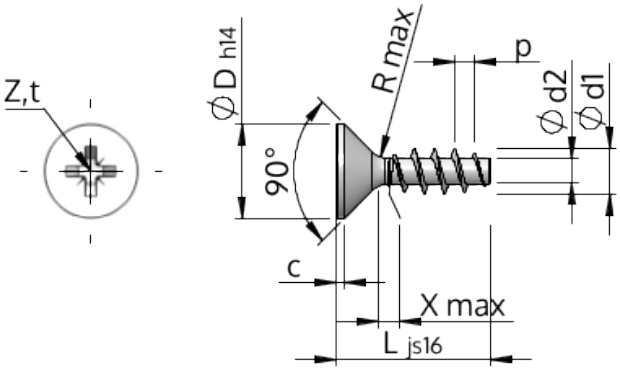

Produktnummer		STP23A0250220S
Norm		KN1033
Materiaal		veredeld staal
Oppervlak		verzinkt 5-7 µm, getempert, blauw / transparant gepassiveerd
Schroefdraad buiten-Ø	**d1**	$2.50^{+0.14}$ mm
Schroefdraad kern-Ø	**d2**	1.40 mm
Spoed	**p**	1.12 mm
Lengte	**L**	22.00 ±0.65 mm
Kop-Ø	**D**	$4.70_{-0.30}$ mm
Cylindrische kophoogte	**C**	0.35 mm
Draaduitloop	**X**	1.30 mm
Radius	**R**	0.30 mm
Kruis Maat		Z1
Indringdiepte	**t**	1.09 - 1.34 mm
Draad		STS
Gewicht		0.508 kg / 1000 stuk
Douane tarief nummer		73 181 499