Формуляр STP23A0250180E

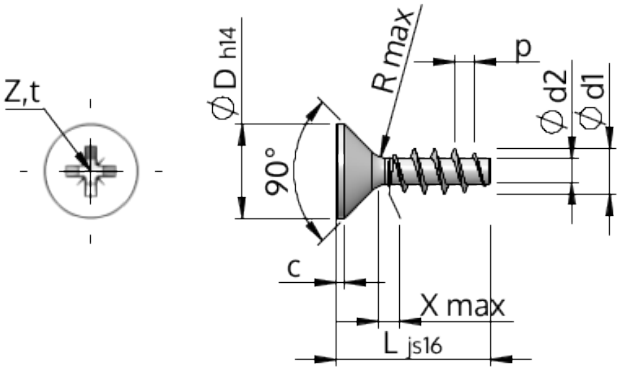

Номер изделия		STP23A0250180E
норма		KN1033
Материал		Нержавеющая сталь A2
Поверхность		Светлый отжиг и пассивация
Наружный диаметр резьбы - Ø	**d1**	$2.50^{+0.14}$ mm
Внутренний диаметр резьбы - Ø	**d2**	1.40 mm
Шаг резьбы	**p**	1.12 mm
длина	**L**	18.00 ±0.55 mm
Диаметр головки-Ø	**D**	$4.70_{-0.30}$ mm
Высота цилиндрической головки	**C**	0.35 mm
Сбег резьбы	**X**	1.30 mm
Радиус	**R**	0.30 mm
Размеры Крестообразный филлипс		Z1
Глубина привода	**t**	1.09 - 1.34 mm
Вид резьбы		STS
Вес		0.426 kg / 1000 Штука
Код таможенного тарифа		73 181 410