Datablad STP23A0250160S

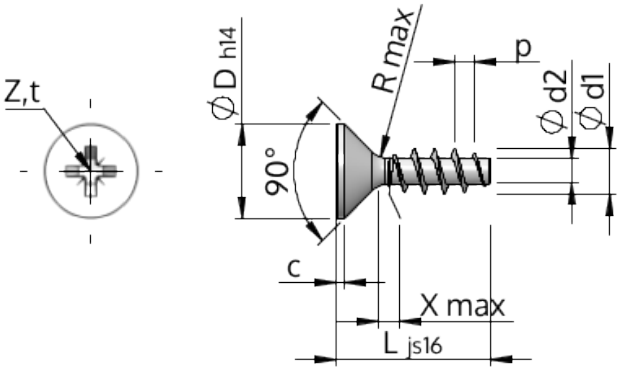

Artikelnummer		STP23A0250160S
Standard		KN1033
Material		stål, härdat
Yta		förzinkad 5-7 µm, härdad, blå/transparent passiviserad
Utvändig gängdiameter	**d1**	$2.50^{+0.14}$ mm
Gängkärnans diameter	**d2**	1.40 mm
Gängstigning	**p**	1.12 mm
Längd	**L**	16.00 ±0.55 mm
Huvuddiameter	**D**	$4.70_{-0.30}$ mm
Cylindrisk huvudhöjd	**C**	0.35 mm
Gängutlopp	**X**	1.30 mm
Radie	**R**	0.30 mm
Storlek Krysspår		Z1
Inträngningsdjup	**t**	1.09 - 1.34 mm
Gänga		STS
Vikt		0.385 kg / 1000 styck
Tullavgiftsnummer		73 181 499