**Specifiche Tecniche**
**STP23A0250140S**

SCREWERK

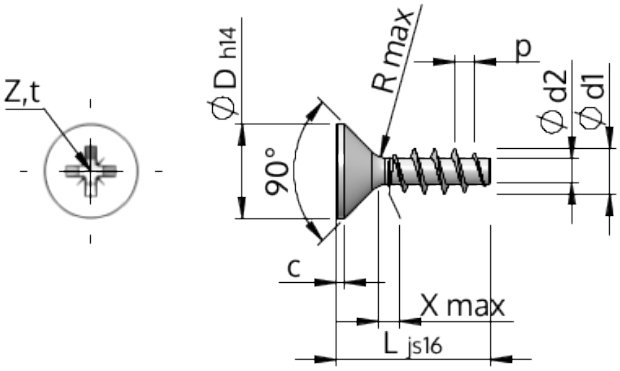


| | | |
|---|---|---|
| Prodotto Numero | | STP23A0250140S |
| Norma | | KN1033 |
| Materiale | | acciaio, temprato |
| Superficie | | zincato 5-7 micron, ricotto, blu / trasparente passivato |
| Filettatura esterna-Ø | **d1** | $2.50^{+0.14}$ mm |
| Filettatura interna-Ø | **d2** | 1.40 mm |
| Passo della Filettatura | **p** | 1.12 mm |
| Lunghezza | **L** | 14.00 ±0.55 mm |
| Testa-Ø | **D** | $4.70_{-0.30}$ mm |
| Altezza della testa cilindrica | **C** | 0.35 mm |
| Uscita della filettatura | **X** | 1.30 mm |
| Raggio | **R** | 0.30 mm |
| Dimensione intaglio a croce | | Z1 |
| Penetrazione Profondità | **t** | 1.09 - 1.34 mm |
| Tipo di Filo | | STS |
| Peso | | 0.344 kg / 1000 pezzi |
| Tariffa Doganale num. | | 73 181 499 |