Datablad STP23A0250140E

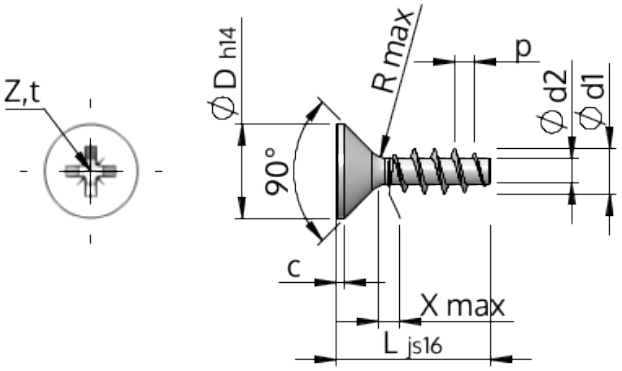

Artikelnummer		STP23A0250140E
Standard		KN1033
Material		rostfritt stål A2
Yta		blank och passiviserad
Utvändig gängdiameter	**d1**	2.50 $^{+0.14}$ mm
Gängkärnans diameter	**d2**	1.40 mm
Gängstigning	**p**	1.12 mm
Längd	**L**	14.00 ±0.55 mm
Huvuddiameter	**D**	4.70 $_{-0.30}$ mm
Cylindrisk huvudhöjd	**C**	0.35 mm
Gängutlopp	**X**	1.30 mm
Radie	**R**	0.30 mm
Storlek Krysspår		Z1
Inträngningsdjup	**t**	1.09 - 1.34 mm
Gänga		STS
Vikt		0.344 kg / 1000 styck
Tullavgiftsnummer		73 181 410