Planilha de Especificações
STP23A0250140E

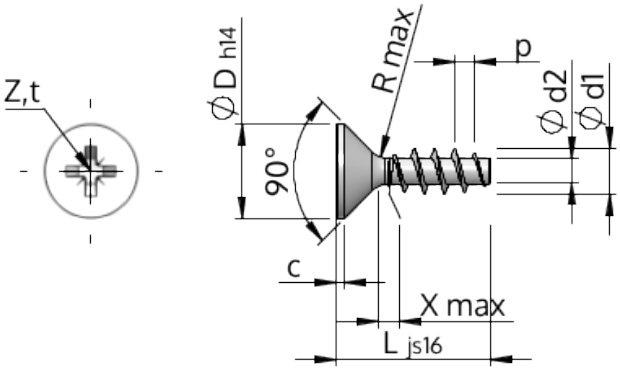

Número do Item		STP23A0250140E
Norma		KN1033
Material		inox A2
Superfície		Decapado e passivado
Rosca Externa -Ø	**d1**	$2.50^{+0.14}$ mm
Diâmetro efetivo da porca -Ø	**d2**	1.40 mm
Passo da rosca	**p**	1.12 mm
Comprimento	**L**	14.00 ±0.55 mm
Cabeça -Ø	**D**	$4.70_{-0.30}$ mm
Altura da cabeça cilíndrica	**C**	0.35 mm
Transição do Enrosque	**X**	1.30 mm
Raio	**R**	0.30 mm
Tamanho Fenda Cruzada		Z1
Profundidade perfuração	**t**	1.09 - 1.34 mm
Rosca		STS
Peso		0.344 kg / 1000 peças
Taxas Alfandegárias nº		73 181 410