Specifiche Tecniche
STP23A0250140E

SCREWERK

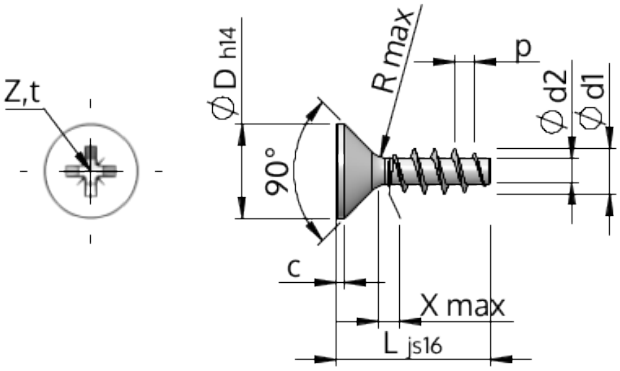

Prodotto Numero		STP23A0250140E
Norma		KN1033
Materiale		acciaio inossidabile A2
Superficie		bianco-decapato e passivato
Filettatura esterna-Ø	**d1**	$2.50^{+0.14}$ mm
Filettatura interna-Ø	**d2**	1.40 mm
Passo della Filettatura	**p**	1.12 mm
Lunghezza	**L**	14.00 ±0.55 mm
Testa-Ø	**D**	$4.70_{-0.30}$ mm
Altezza della testa cilindrica	**C**	0.35 mm
Uscita della filettatura	**X**	1.30 mm
Raggio	**R**	0.30 mm
Dimensione intaglio a croce		Z1
Penetrazione Profondità	**t**	1.09 - 1.34 mm
Tipo di Filo		STS
Peso		0.344 kg / 1000 pezzi
Tariffa Doganale num.		73 181 410