**Technische gegevens**
**STP23A0250120S**

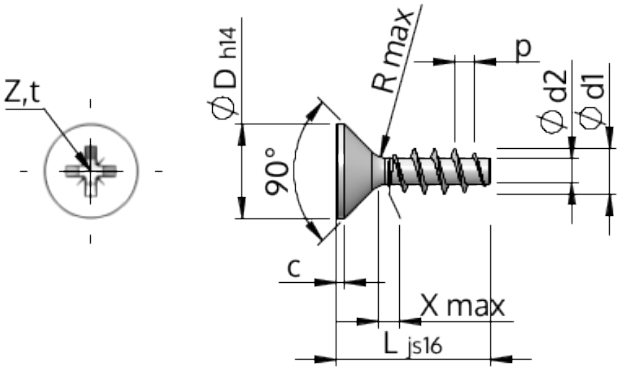


| | | |
|---|---|---|
| Produktnummer | | STP23A0250120S |
| Norm | | KN1033 |
| Materiaal | | veredeld staal |
| Oppervlak | | verzinkt 5-7 µm, getempert, blauw / transparant gepassiveerd |
| Schroefdraad buiten-Ø | **d1** | $2.50^{+0.14}$ mm |
| Schroefdraad kern-Ø | **d2** | 1.40 mm |
| Spoed | **p** | 1.12 mm |
| Lengte | **L** | 12.00 ±0.55 mm |
| Kop-Ø | **D** | $4.70_{-0.30}$ mm |
| Cylindrische kophoogte | **C** | 0.35 mm |
| Draaduitloop | **X** | 1.30 mm |
| Radius | **R** | 0.30 mm |
| Kruis Maat | | Z1 |
| Indringdiepte | **t** | 1.09 - 1.34 mm |
| Draad | | STS |
| Gewicht | | 0.303 kg / 1000 stuk |
| Douane tarief nummer | | 73 181 499 |