Technické informace
STP23A0220250S

SCREWERK

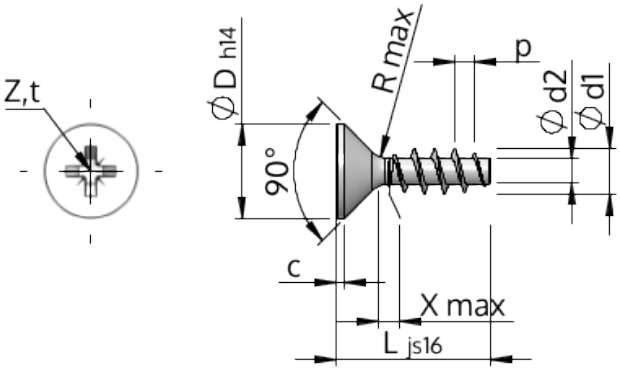

Číslo výrobku		STP23A0220250S
Norma		KN1033
Materiál		Temperovaná ocel
Povrch		Pozinkovaná 5-7 µm, temperovaná, modrá, pasivovaná průhledně
Vnější průměr závitu-Ø	**d1**	$2.20^{+0.14}$ mm
Jádro závitu-Ø	**d2**	1.25 mm
Stoupání závitu	**p**	0.98 mm
Délka	**L**	25.00 ±0.65 mm
Hlava-Ø	**D**	$3.80_{-0.30}$ mm
Cylindrická výška hlavy	**C**	0.35 mm
Výběh závitu	**X**	1.10 mm
Rádius	**R**	0.25 mm
Velikost Křížová Drážka		Z1
Hloubka průniku	**t**	0.92 - 1.17 mm
Závit		STS
Hmotnost		0.419 kg / 1000 Kus
Číslo celního sazebníku		73 181 499