Формуляр STP23A0220200S

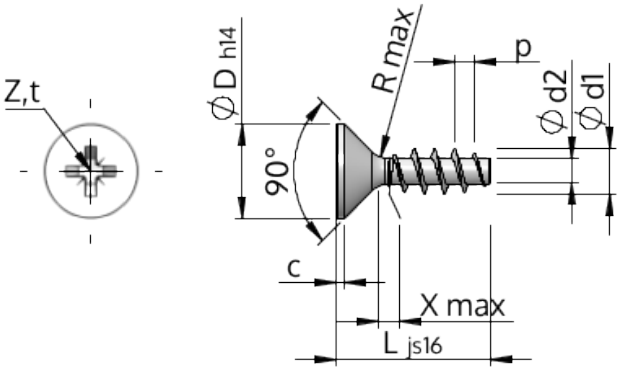

Номер изделия		STP23A0220200S
норма		KN1033
Материал		сталь, упрочненная
Поверхность		Оцинковка 5-7µm, термообработка,синий / прозрачный пассивация
Наружный диаметр резьбы - Ø	**d1**	$2.20^{+0.14}$ mm
Внутренний диаметр резьбы - Ø	**d2**	1.25 mm
Шаг резьбы	**p**	0.98 mm
длина	**L**	$20.00_{\pm 0.65}$ mm
Диаметр головки-Ø	**D**	$3.80_{-0.30}$ mm
Высота цилиндрической головки	**C**	0.35 mm
Сбег резьбы	**X**	1.10 mm
Радиус	**R**	0.25 mm
Размеры Крестообразный филлипс		Z1
Глубина привода	**t**	0.92 - 1.17 mm
Вид резьбы		STS
Вес		0.340 kg / 1000 Штука
Код таможенного тарифа		73 181 499