Specifiche Tecniche
STP23A0220180S

SCREWERK

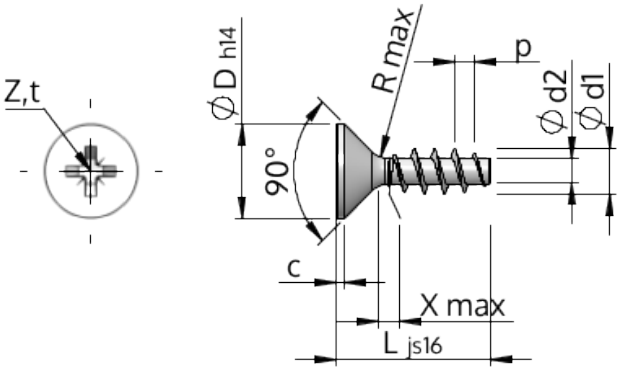

Prodotto Numero		STP23A0220180S
Norma		KN1033
Materiale		acciaio, temprato
Superficie		zincato 5-7 micron, ricotto, blu / trasparente passivato
Filettatura esterna-Ø	**d1**	$2.20^{+0.14}$ mm
Filettatura interna-Ø	**d2**	1.25 mm
Passo della Filettatura	**p**	0.98 mm
Lunghezza	**L**	18.00 ±0.55 mm
Testa-Ø	**D**	$3.80_{-0.30}$ mm
Altezza della testa cilindrica	**C**	0.35 mm
Uscita della filettatura	**X**	1.10 mm
Raggio	**R**	0.25 mm
Dimensione intaglio a croce		Z1
Penetrazione Profondità	**t**	0.92 - 1.17 mm
Tipo di Filo		STS
Peso		0.308 kg / 1000 pezzi
Tariffa Doganale num.		73 181 499