Veri Sayfası STP23A0220140E

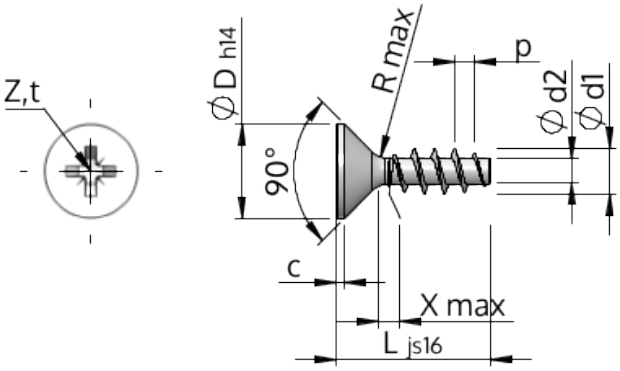

Ürün Kodu		STP23A0220140E
Standard		KN1033
Malzeme		Paslanmaz Çelik A2
Kaplama		Parlak, cilalanmış ve pasifleştirilmiştir
Yiv dış çapı	**d1**	$2.20^{+0.14}$ mm
Yiv çekirdek çapı	**d2**	1.25 mm
Diş adımı	**p**	0.98 mm
Uzunluk	**L**	14.00 ±0.55 mm
Kafa çapı	**D**	$3.80_{-0.30}$ mm
Silindir Kafa yüksekliği	**C**	0.35 mm
Dişsiz Kısmı	**X**	1.10 mm
Yarıçap	**R**	0.25 mm
Boyut Çapraz		Z1
Penetrasyon derinliği	**t**	0.92 - 1.17 mm
Yiv türü		STS
Ağırlık		0.245 kg / 1000 Adet
Gümrük Tarif No		73 181 410