Datablad STP23A0220100E

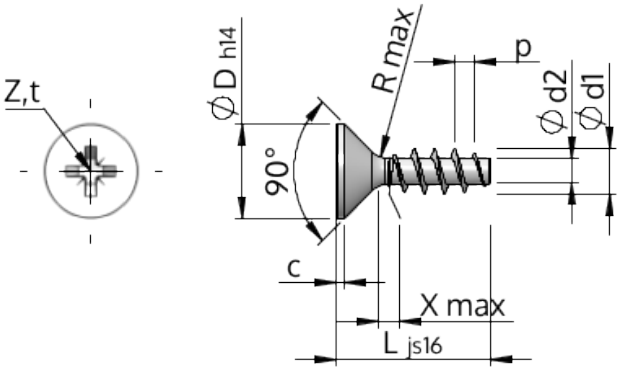

Artikelnummer		STP23A0220100E
Standard		KN1033
Material		rostfritt stål A2
Yta		blank och passiviserad
Utvändig gängdiameter	**d1**	2.20 $^{+0.14}$ mm
Gängkärnans diameter	**d2**	1.25 mm
Gängstigning	**p**	0.98 mm
Längd	**L**	10.00 ±0.45 mm
Huvuddiameter	**D**	3.80 $_{-0.30}$ mm
Cylindrisk huvudhöjd	**C**	0.35 mm
Gängutlopp	**X**	1.10 mm
Radie	**R**	0.25 mm
Storlek Krysspår		Z1
Inträngningsdjup	**t**	0.92 - 1.17 mm
Gänga		STS
Vikt		0.181 kg / 1000 styck
Tullavgiftsnummer		73 181 410