**Specifiche Tecniche**
**STP23A0220060E**

SCREWERK

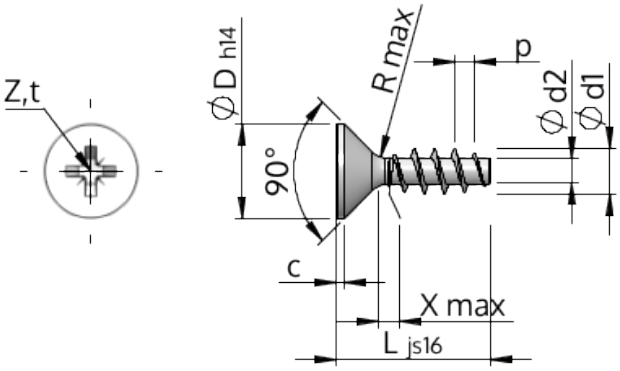


| | | |
|---|---|---|
| Prodotto Numero | | STP23A0220060E |
| Norma | | KN1033 |
| Materiale | | acciaio inossidabile A2 |
| Superficie | | bianco-decapato e passivato |
| Filettatura esterna-Ø | **d1** | $2.20^{+0.14}$ mm |
| Filettatura interna-Ø | **d2** | 1.25 mm |
| Passo della Filettatura | **p** | 0.98 mm |
| Lunghezza | **L** | 6.00 ±0.38 mm |
| Testa-Ø | **D** | $3.80_{-0.30}$ mm |
| Altezza della testa cilindrica | **C** | 0.35 mm |
| Uscita della filettatura | **X** | 1.10 mm |
| Raggio | **R** | 0.25 mm |
| Dimensione intaglio a croce | | Z1 |
| Penetrazione Profondità | **t** | 0.92 - 1.17 mm |
| Tipo di Filo | | STS |
| Peso | | 0.117 kg / 1000 pezzi |
| Tariffa Doganale num. | | 73 181 410 |