**Feuille de Données**
**STP23A0200200S**

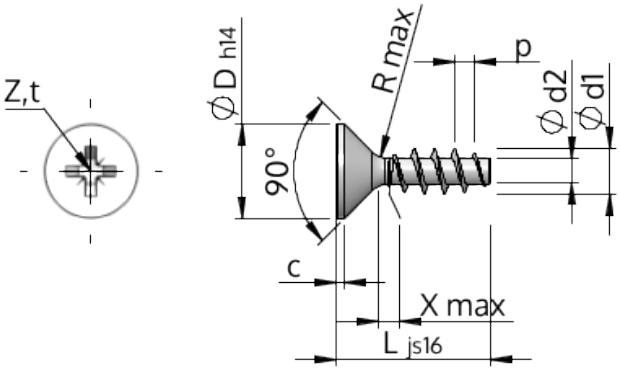


| | | |
|---|---|---|
| Numéro d'Article | | STP23A0200200S |
| Norme | | KN1033 |
| Matière | | Acier,trempé et revenu |
| Surface | | zinguée 5-7 µm,recuit, bleue / passivée avec transparence |
| Ø-extérieur-pas de vis | **d1** | 2.00 $^{+0.14}$ mm |
| Ø-noyau de Filetage | **d2** | 1.15 mm |
| Pas de Filetage | **p** | 0.89 mm |
| Longueur | **L** | 20.00 ±0.65 mm |
| Ø-Tête | **D** | 3.80 $_{-0.30}$ mm |
| Hauteur de tête cylindrique | **C** | 0.35 mm |
| Espacement entre les filets | **X** | 1.00 mm |
| Rayon | **R** | 0.25 mm |
| Taille Empreinte Cruciforme | | Z1 |
| Profondeur de pénétration | **t** | 0.92 - 1.17 mm |
| Filetage | | STS |
| Poids | | 0.337 kg / 1000 Unité |
| Numéro du tarif douanier | | 73 181 499 |