Hoja de especificaciones
STP23A0200100E

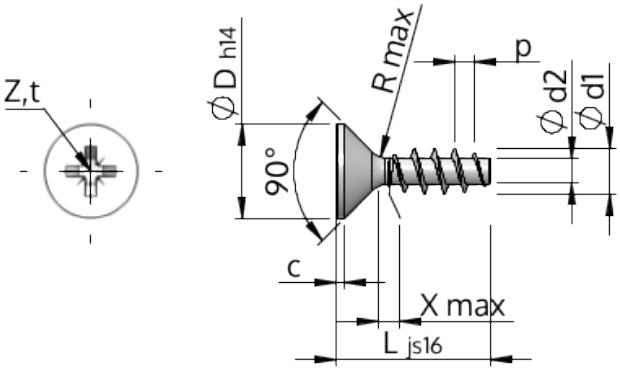

Número del artículo		STP23A0200100E
Norma		KN1033
Material		Acero Inoxidable A2
Superficie		Laminado brillante, barnizado y pasivado
Rosca Exterior-Ø	**d1**	$2.00^{+0.14}$ mm
Rosca Interior-Ø	**d2**	1.15 mm
Paso de la Rosca	**p**	0.89 mm
Largo	**L**	10.00 ±0.45 mm
Cabeza-Ø	**D**	$3.80_{-0.30}$ mm
Altura de la cabeza cilíndrica	**C**	0.35 mm
Salida de rosca	**X**	1.00 mm
Radio	**R**	0.25 mm
Tamaño de Ranura de Estrella		Z1
Profundidad de penetración	**t**	0.92 - 1.17 mm
Clase de rosca		STS
Peso		0.193 kg / 1000 Piezas
Numéro de aduana		73 181 410