**Technické informace**
**STP23A0200050S**

SCREWERK

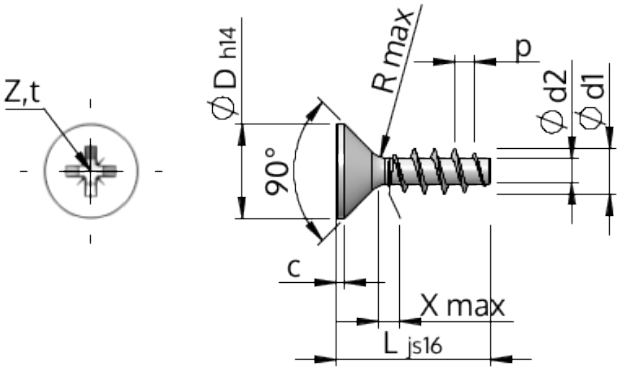


| | | |
|---|---|---|
| Číslo výrobku | | STP23A0200050S |
| Norma | | KN1033 |
| Materiál | | Temperovaná ocel |
| Povrch | | Pozinkovaná 5-7 µm, temperovaná, modrá, pasivovaná průhledně |
| Vnější průměr závitu-Ø | **d1** | $2.00^{+0.14}$ mm |
| Jádro závitu-Ø | **d2** | 1.15 mm |
| Stoupání závitu | **p** | 0.89 mm |
| Délka | **L** | $5.00 \pm 0.38$ mm |
| Hlava-Ø | **D** | $3.80_{-0.30}$ mm |
| Cylindrická výška hlavy | **C** | 0.35 mm |
| Výběh závitu | **X** | 1.00 mm |
| Rádius | **R** | 0.25 mm |
| Velikost Křížová Drážka | | Z1 |
| Hloubka průniku | **t** | 0.92 - 1.17 mm |
| Závit | | STS |
| Hmotnost | | 0.121 kg / 1000 Kus |
| Číslo celního sazebníku | | 73 181 499 |