Datablad STM410600450S

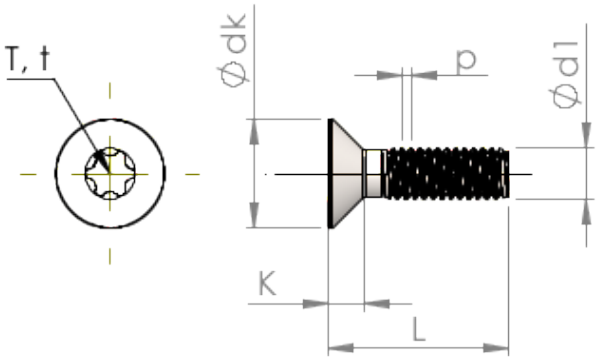

Artikelnummer		STM410600450S
Standard		ISO 14581
Materiale		Stål, forædlet
Overflade		galvaniseret 5-7 µm, tempret, blå / transparent passiveret
Udvendig gevinddiameter	**d1**	6.00 mm
Gevindstigning	**p**	1.00 mm
Længde	**L**	45.00 ±0.80 mm
Hoveddiameter	**D**	11.30 $_{-0.43}$ mm
Cylindrisk hovedhøjde	**C**	0.85 mm
Indvendig seks-rund		T30
Indtrængningsdybde	**t**	1.39 - 1.78 mm
Vægt		8.314 kg / 1000 stykke
Toldtarifnummer		73 181 595