Feuille de Données
STM410200150B

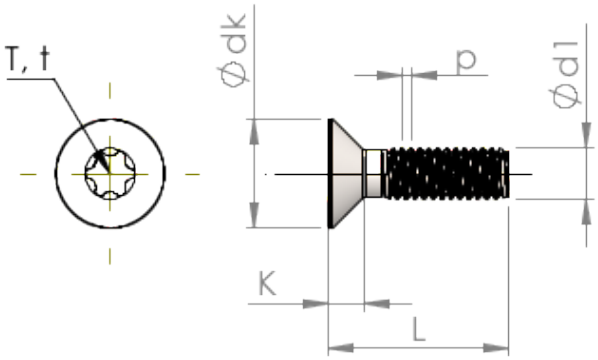

Numéro d'Article		STM410200150B
Norme		ISO 14581
Matière		Acier,trempé et revenu
Surface		Zinc Nickel passivé noir, trempée, scéllée
Ø-extérieur-pas de vis	**d1**	2.00 mm
Pas de Filetage	**p**	0.40 mm
Longueur	**L**	15.00 ±0.55 mm
Ø-Tête	**D**	3.80 $_{-0.30}$ mm
Hauteur de tête cylindrique	**C**	0.35 mm
Six Lobes Intérieurs		T6
Profondeur de pénétration	**t**	0.51 - 0.64 mm
Poids		0.296 kg / 1000 Unité
Numéro du tarif douanier		73 181 595